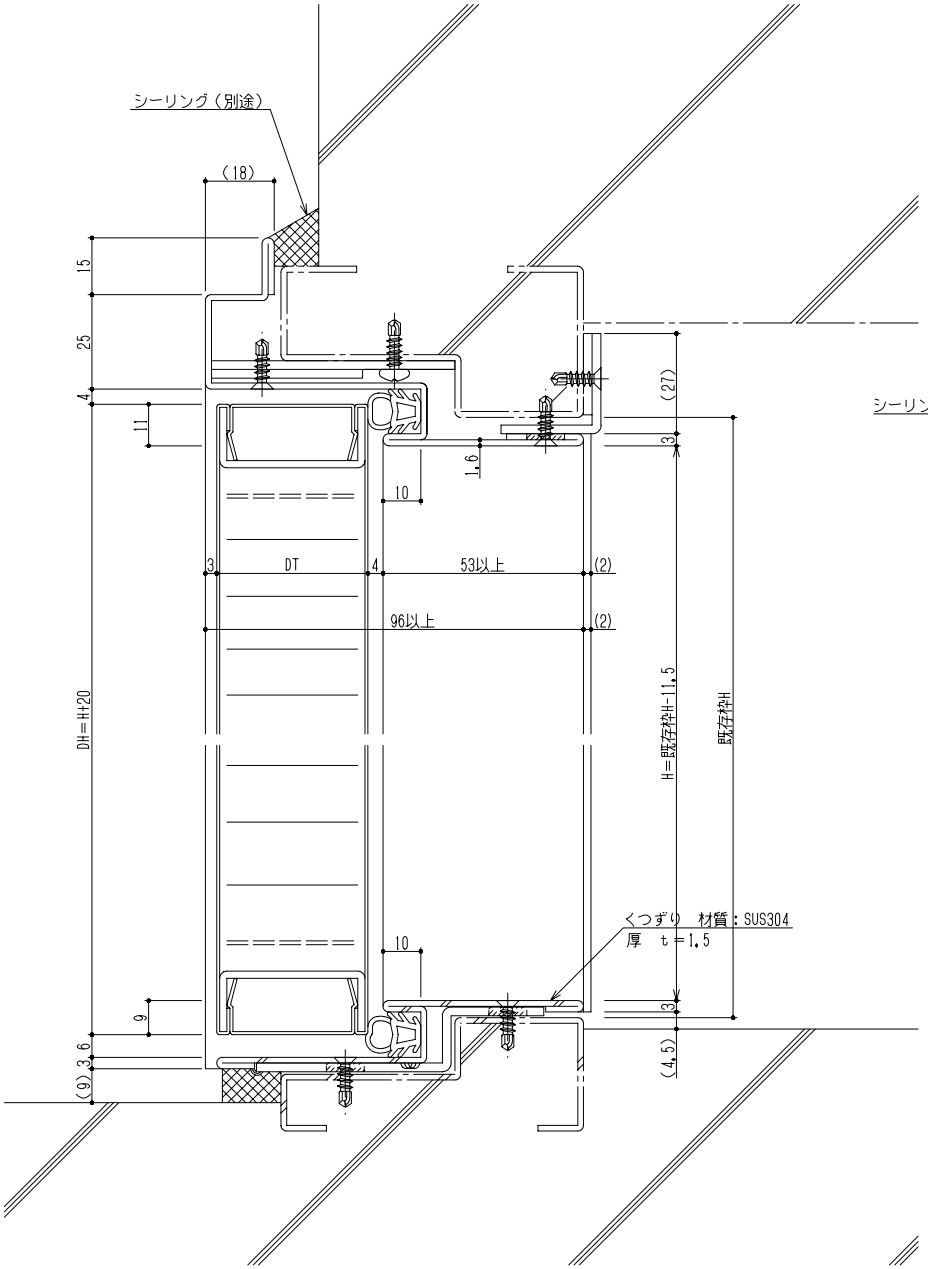
シーリング（別途）
(18)
15
25
4
11
10
1.6
(27)
3
DT
4
53以上
(2)
96以上
(2)
DH＝H+20
H＝既存枠H-11.5
既存枠H
くつずり　材質：SUS304
厚　t＝1.5
10
9
3
6
(9)
(4.5)

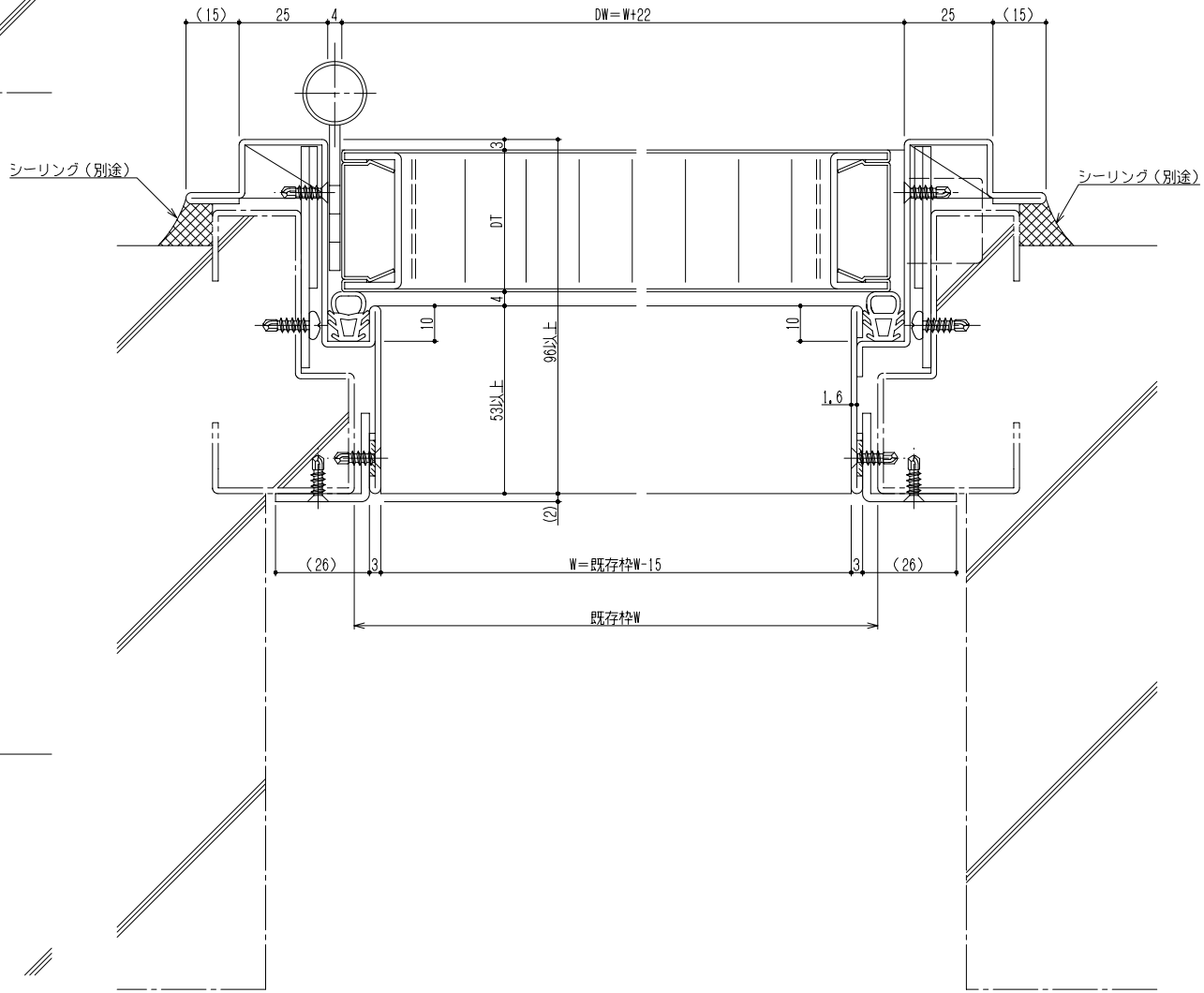
(15)
25
4
DW＝W+22
25
(15)
シーリング（別途）
シーリング（別途）
3
DT
4
10
10
96以上
53以上
1.6
(2)
(26)
3
W＝既存枠W-15
3
(26)
既存枠W

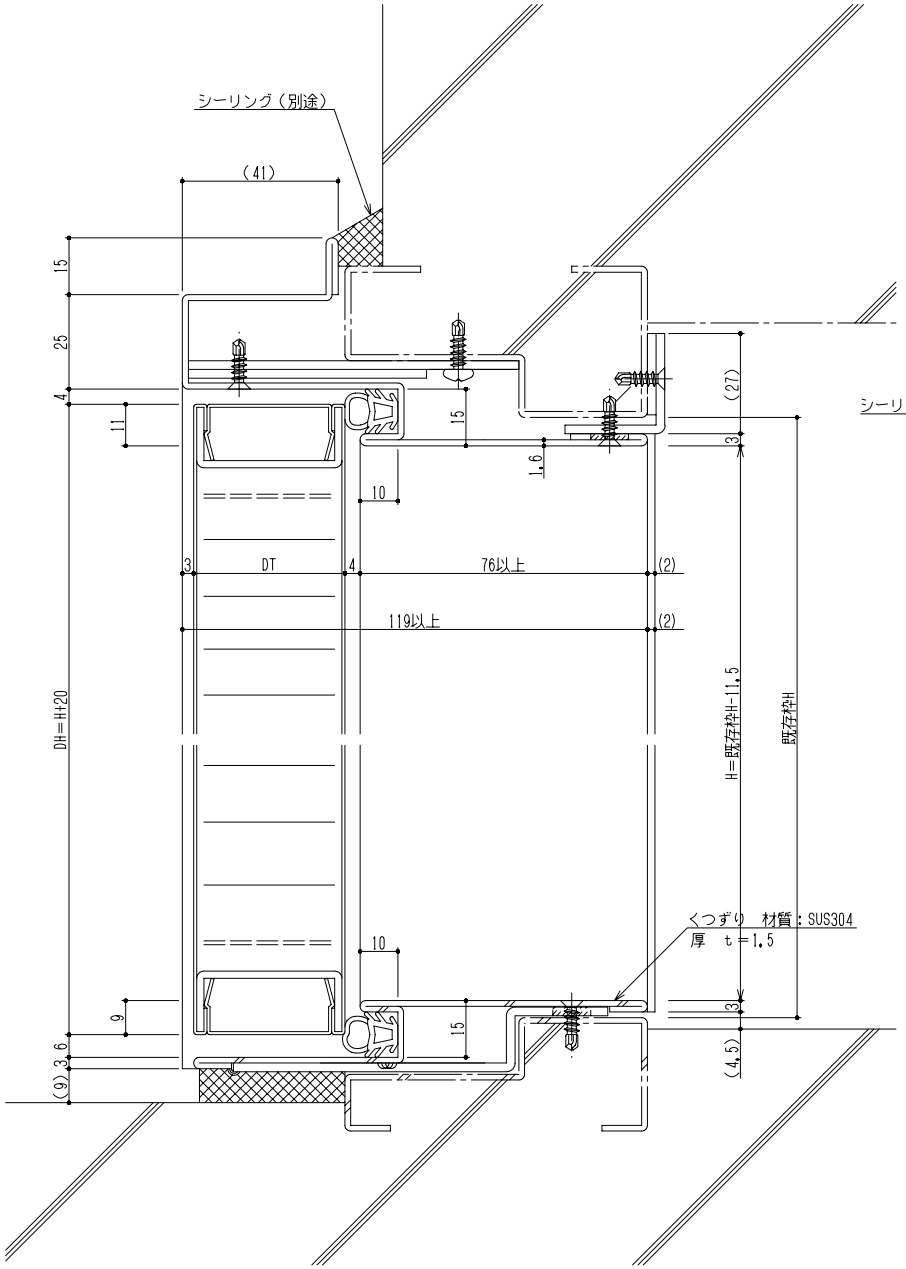
シーリング（別途）
(41)
15
25
4
11
15
1.6
(27)
3
10
3
DT
4
76以上
(2)
119以上
(2)
DH＝H+20
H＝既存枠H-11.5
既存枠H
くつずり　材質：SUS304
厚　t＝1.5
10
9
15
3
(4.5)
3.6
(9)

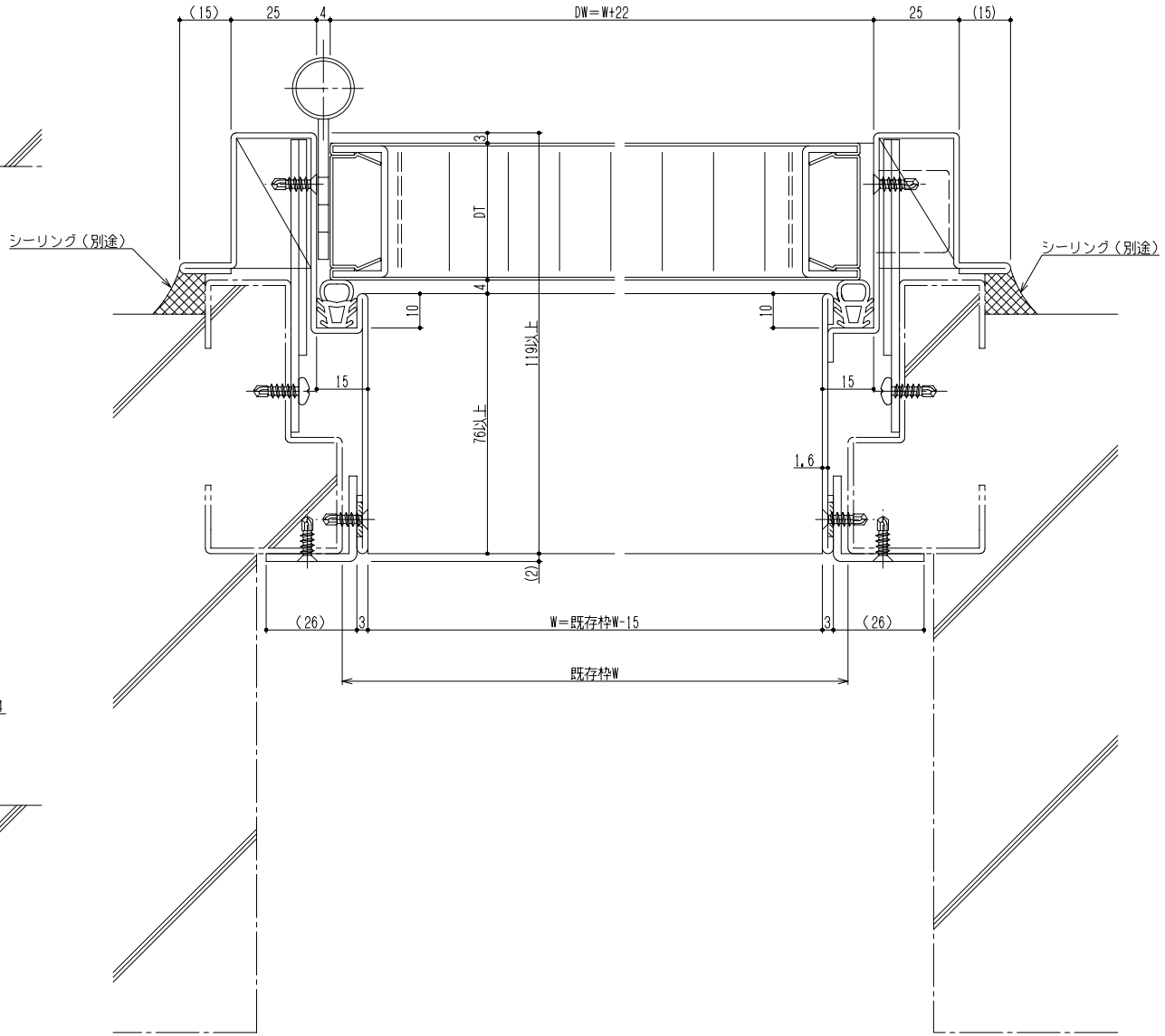
(15)
25
4
DW＝W+22
25
(15)
3
DT
シーリング（別途）
シーリング（別途）
4
10
10
119以上
15
15
76以上
1.6
(2)
(26)
3
W＝既存枠W-15
3
(26)
既存枠W

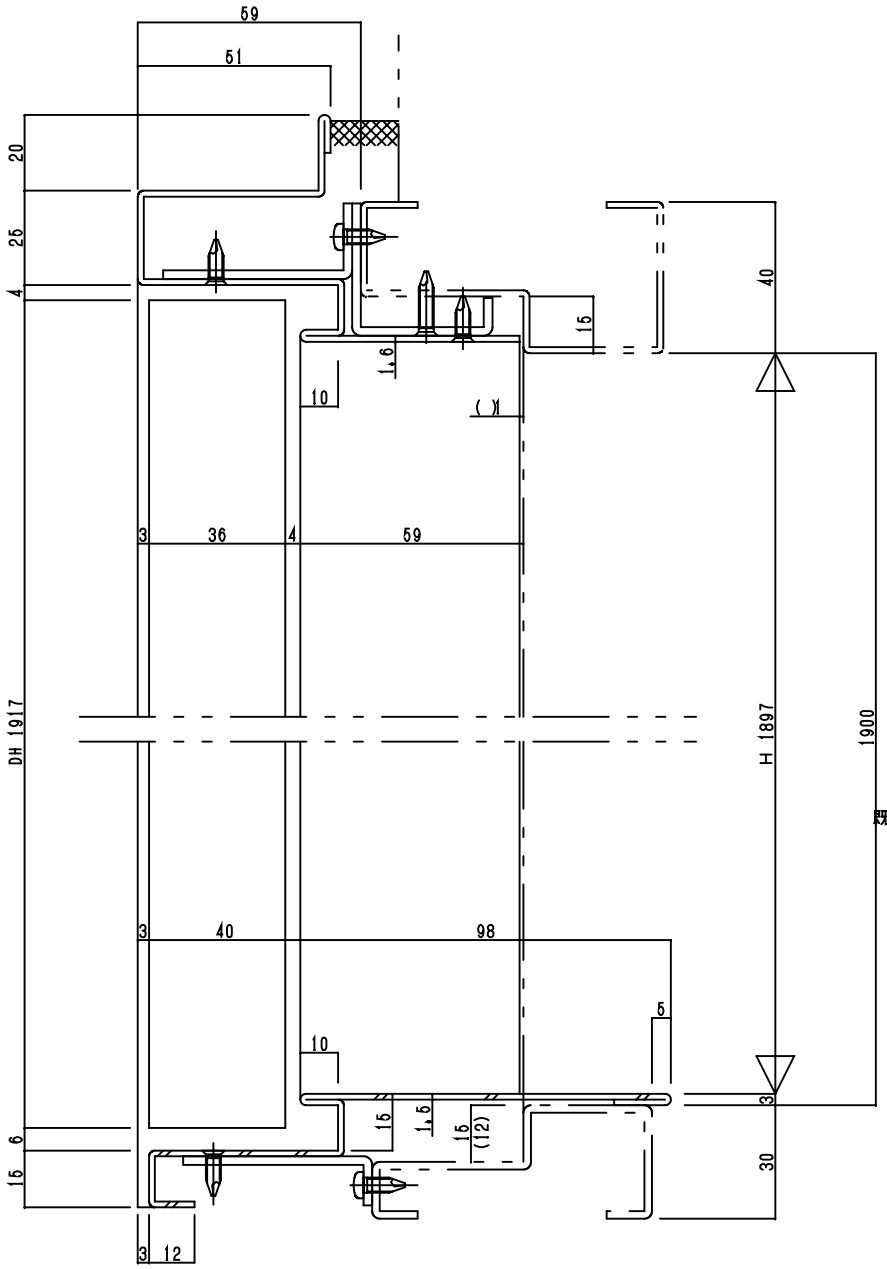
59
51
20
25
4
DH 1917
6
15
3 12
10
1.6
( )
3 36 4 59
3 40 98
10
5
15
1.5
15
(12)
40
15
H 1897
1900
既存枠H
3
30

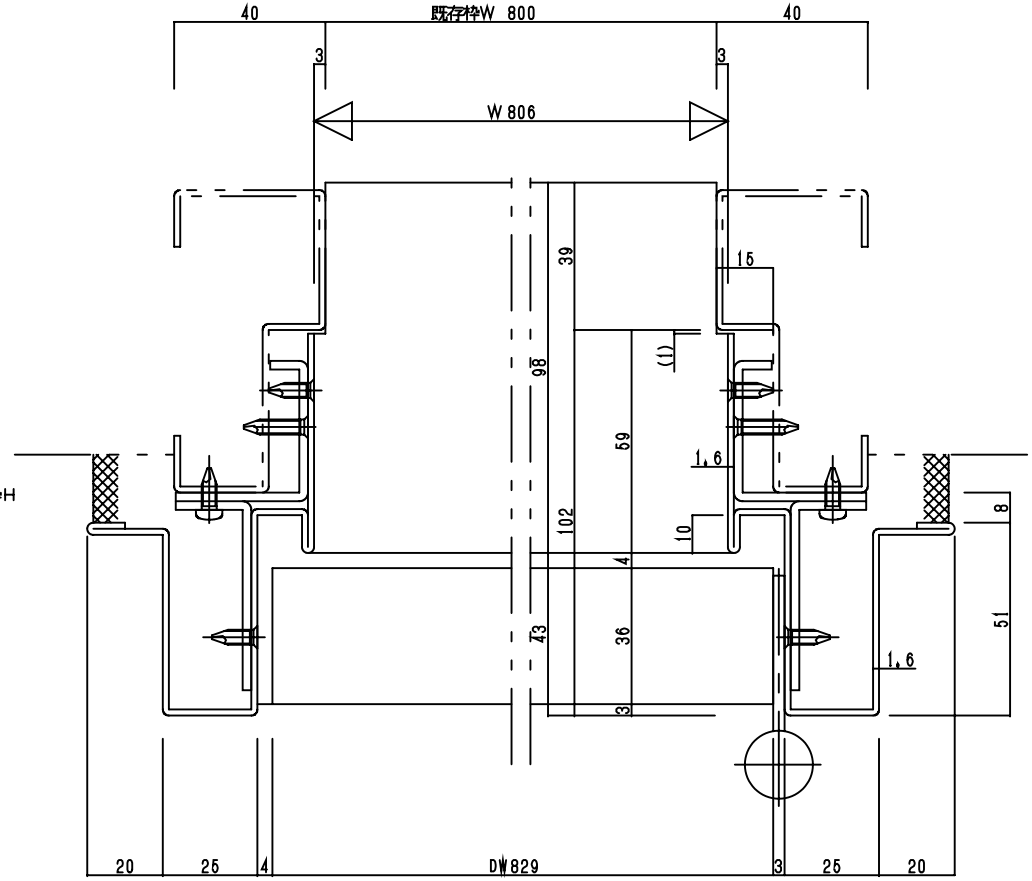
40
既存枠W 800
40
3
3
W 806
39
15
(1)
98
59
1.6
102
10
4
43
36
3
1.6
8
51
20
25
4
DW829
3
25
20